BLINDER 1300

QUICK START GUIDE

クイックスタートガイド

WHAT'S IN THE PACK

パックの内容

OPERATION

操作方法

*BLINDER 1300は、デモモードでパッケージされています。ライトのすべての機能を有効にするには、USB-C充電器に接続してください。

長押し（2秒）- オン/オフ
短押し - モードチェンジ
2度押し - 点灯モード/点滅モードの切り替え
電源オフで短押し - バッテリーの状況を確認する

CHARGING

充電方法

充電ポートのカバーを持ち上げます。

USB-C 充電ケーブルを差し込みます。

充電ケーブルが挿入されると、電源ボタンがオレンジに点滅し、ライトが充電モードになります。

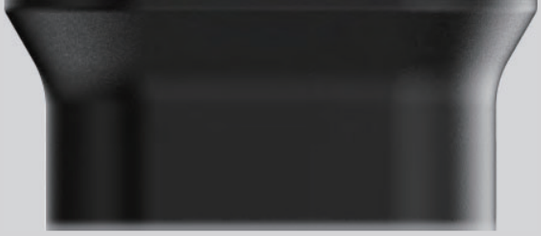

満充電になると、電源ボタンがグリーンに点灯し、
1分後に消灯します。

BATTERY STATUS

バッテリーの状態

ライトがオフの時に、電源ボタンを短く押すと、
バッテリーの状態を表示します。

電源ボタンのライトが赤く点滅しているときは、
ライトの出力が30%に制限され、ランタイムを保持します。

MOUNTING

取付け

バーマウント

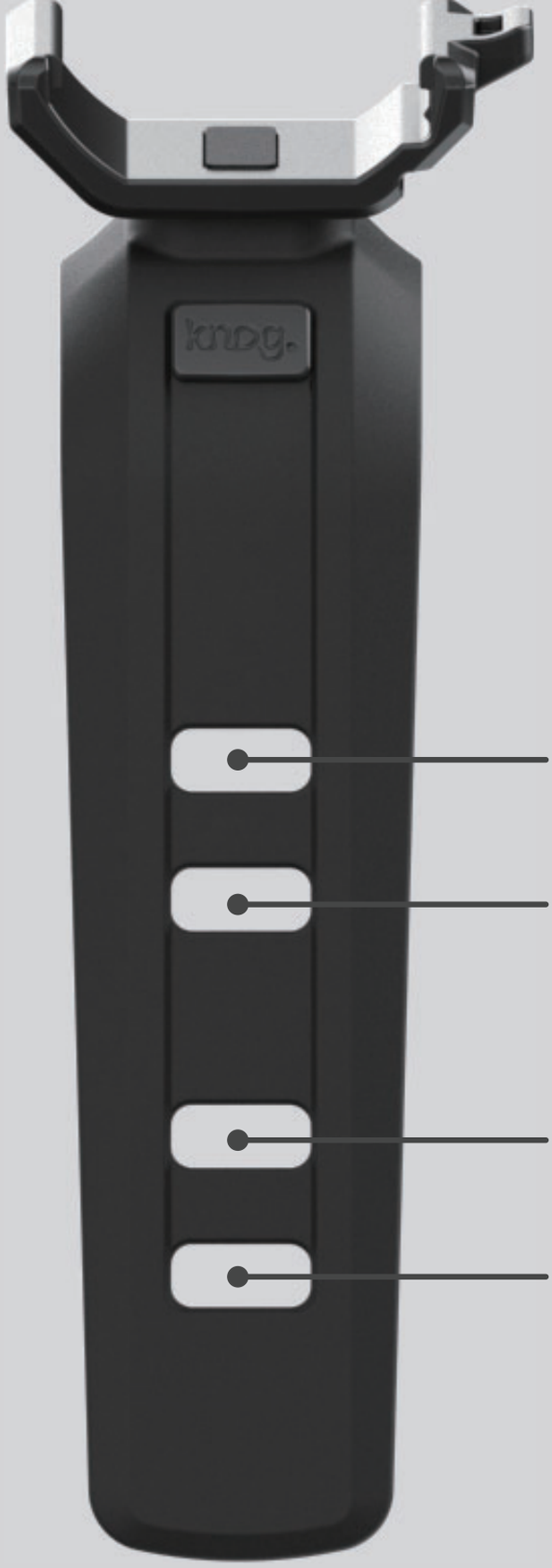

バーの直径に合わせて、対応する穴を選択してください。

マウントを正しい位置にしっかりと保持して、ストラップを下に伸ばします。

ストラップをバーの外周に沿って引っ張り、フックに固定します。

マウントにライトを置きます。

ライトを所定の位置に固定するために、
下方向に押し下げながらマウントのタブを引き上げ
本体をマウントに取り付けます。
ライド前にライトがしっかりと固定されているか確認してください！

取り外す場合はタブを押し下げながら、マウントからライトを
そっと取り外します。

アンダーマウント

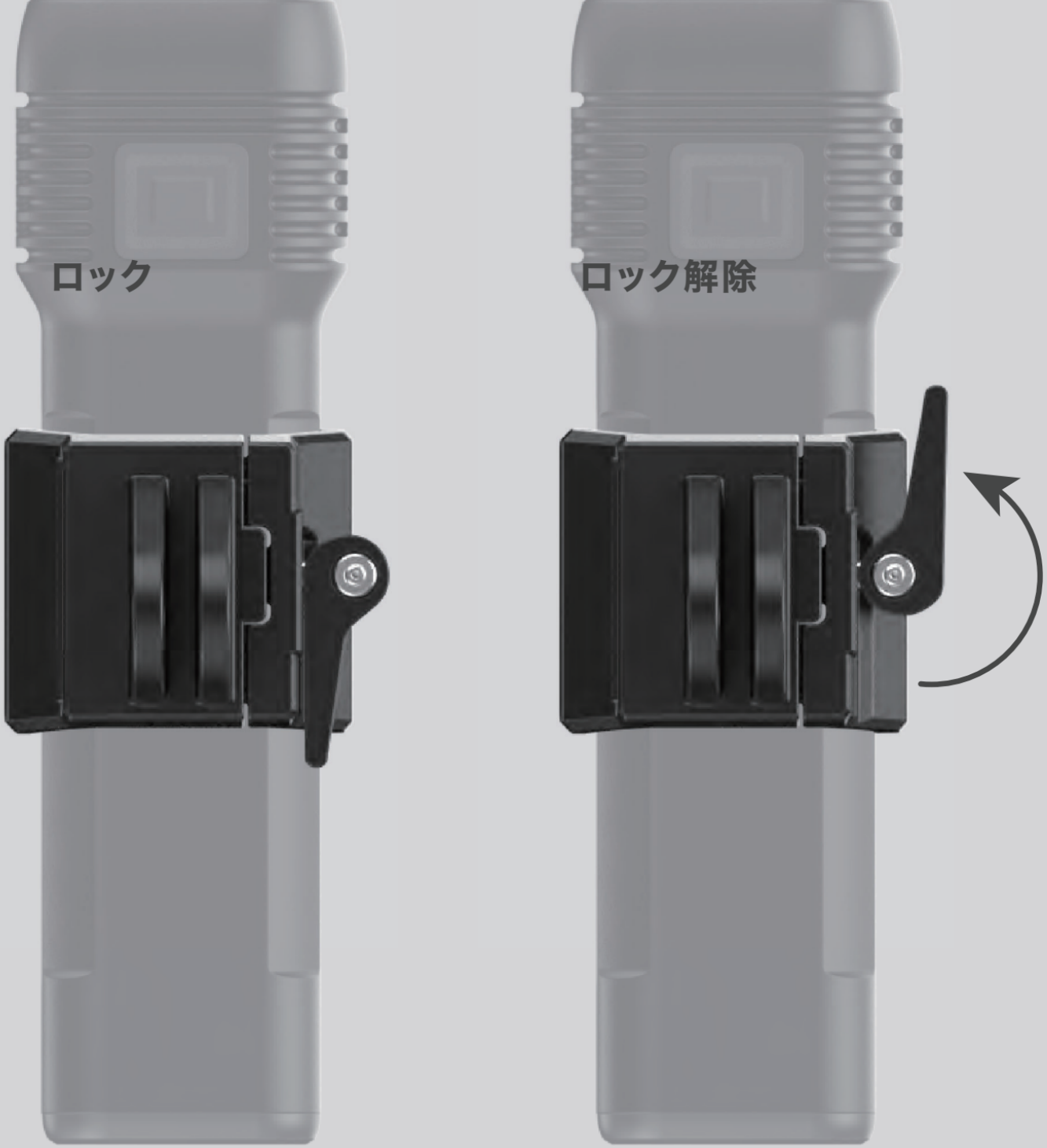
ロック
ロック解除

マウント内のライトをロック解除位置に合わせます。

アンダーマウントをロックします。

ライド前に、アンダーマウントがロックされていることを確認してください。アンダーマウントがロックされていない状態で使用しないでください。

GO-PRO、またはコンピュータマウントの取扱説明書を参照して、Blinder Pro アンダーマウントの取付けを行ってください。

MODES & RUNTIMES

モード & ランタイム

モード	ルーメン	ランタイム
ハイ	1300	1.5hr
ミドル	650	3hr
ロー	230	8hr
パルス	420	8hr
ストロボ	230	16hr
エコ	150	120hr

DESIGNED BY KNOG
MELBOURNE, AUSTRALIA

2 YEAR WARRANTY

KNOG.COM